AFA JCDecaux

KARUP LUFTHAVN | TRYKFAKTA

Gældende fra 16. juni 2015. Der tages forbehold for trykfejl.

Svingdør

ABRIBUS TRANSPORT RETAIL BILLBOARDS AIRPORT CITY RELATION

Svingdør

TIL GRAFIKEREN/DESIGNEREN

MEDIEFORMAT
1 svingdør af 2 udstillinger/folie-løsninger.

RENTEGNINGSMÅL
Layout kan med fordel laves i forholdet 1:4 og med en min. opløsning: på 280 dpi.

LEVERING & DATO
Se ordrebekræftelse.

RENTEGNINGSMÅL TIL UDSTILLING

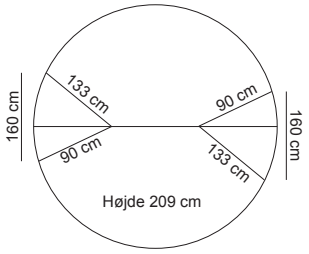

RENTEGNINGSMÅL TIL FOLIE

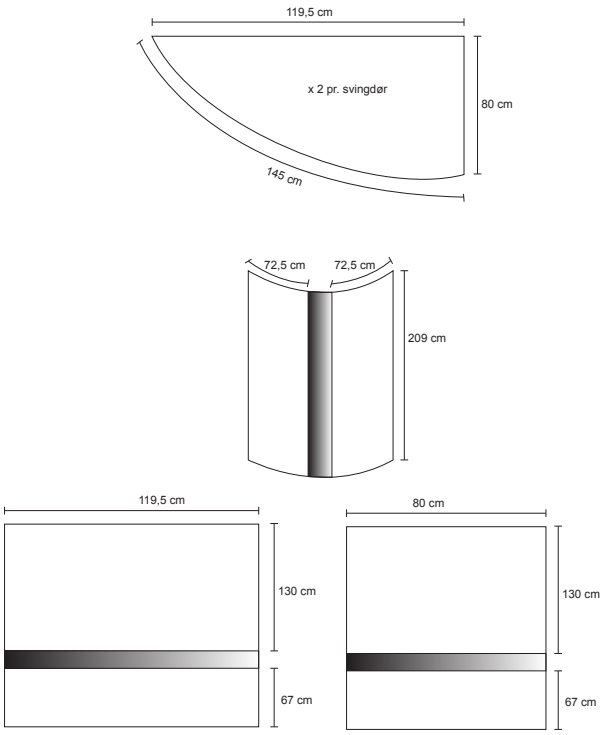

LAYOUT

4 x (B 72,5 x H 195,5) cm
2 x (B 119,5 x H 117,2) cm
2 x (B 119,5 x H 67,2) cm
2 x (B 80 x H 117,2) cm
2 x (B 80 x H 67,2) cm

Eventuel bundfarve skal altid trykkes helt til kant.

Alle dokumenter skal leveres som printklare PDF-filer.

HUSK BESKÆRING

Filen skal indeholde skæremærker samt 5 mm til beskæring.

FARVER

Alle billeder, Pantone og RGB farver skal være konverteret til CMYK.

PRODUKTION/OPSÆTNING

Udstilling: Håndteres af annoncør.

Folieløsning: Håndteres af AFA JCDecaux.

NAVNGIVNING AF FILER

Filerne navngives som år_uge_ordrenummer_medie_annoncør. F.eks. 2013_22_50000_SVINGDØR_KARUP_Coca Cola

Svingdør

TIL TRYKKERIET

MEDIEFORMAT
1 svingdør af 2 udstillinger/folie-
løsninger.

TRYKOPLAG OG LEVERING
Se ordrebekræftelse/leverings-
seddel for antal.

RENTEGNINGSMÅL TIL FOLIE

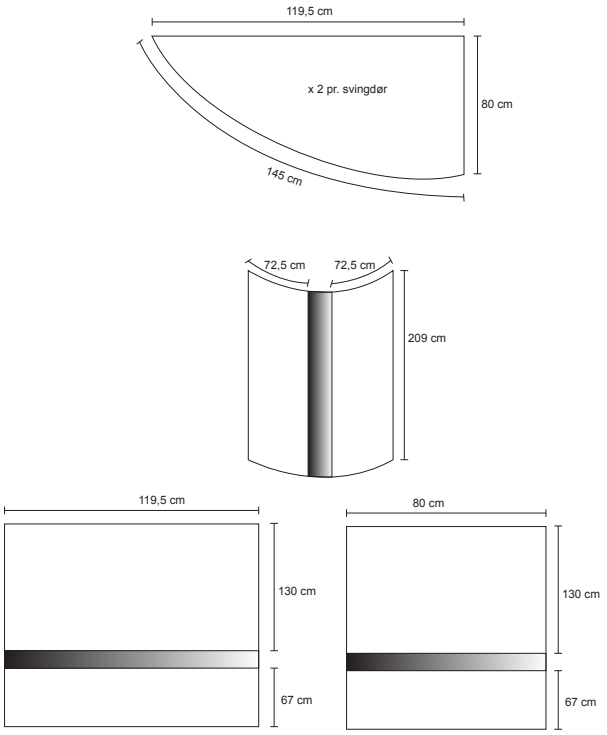

Anden folie skal godkendes af AFA JCDecaux
på tlf. 36 34 24 00. Ved anvendelse af forkerte materialer
forbeholder AFA JCDecaux sig retten til at afvise dette.

LAMINERING
Alt materiale skal lamineres.

PAKNING
Plakaterne leveres plano.
Sørg for at plakaterne er solidt emballeret for at undgå
transportskader.
AFA JCDecaux fralægger sig alt ansvar for beskadiget
materiale grundet dårlig emballering.

FEJLPAKNING
Såfremt plakaterne ikke leveres efter ovenstående anvis-
ninger forbeholder AFA JCDecaux sig retten til at frem-
sende
faktura på ekstraomkostninger i forbindelse med håndte-
ring og evt. ekstra transport.

MATERIALE
Vi anbefaler følgende folie:
Avery MPI 3001 + laminering Avery Dol 3300 mat.

Dog aldrig folie med permanent klæber.

Svingdør